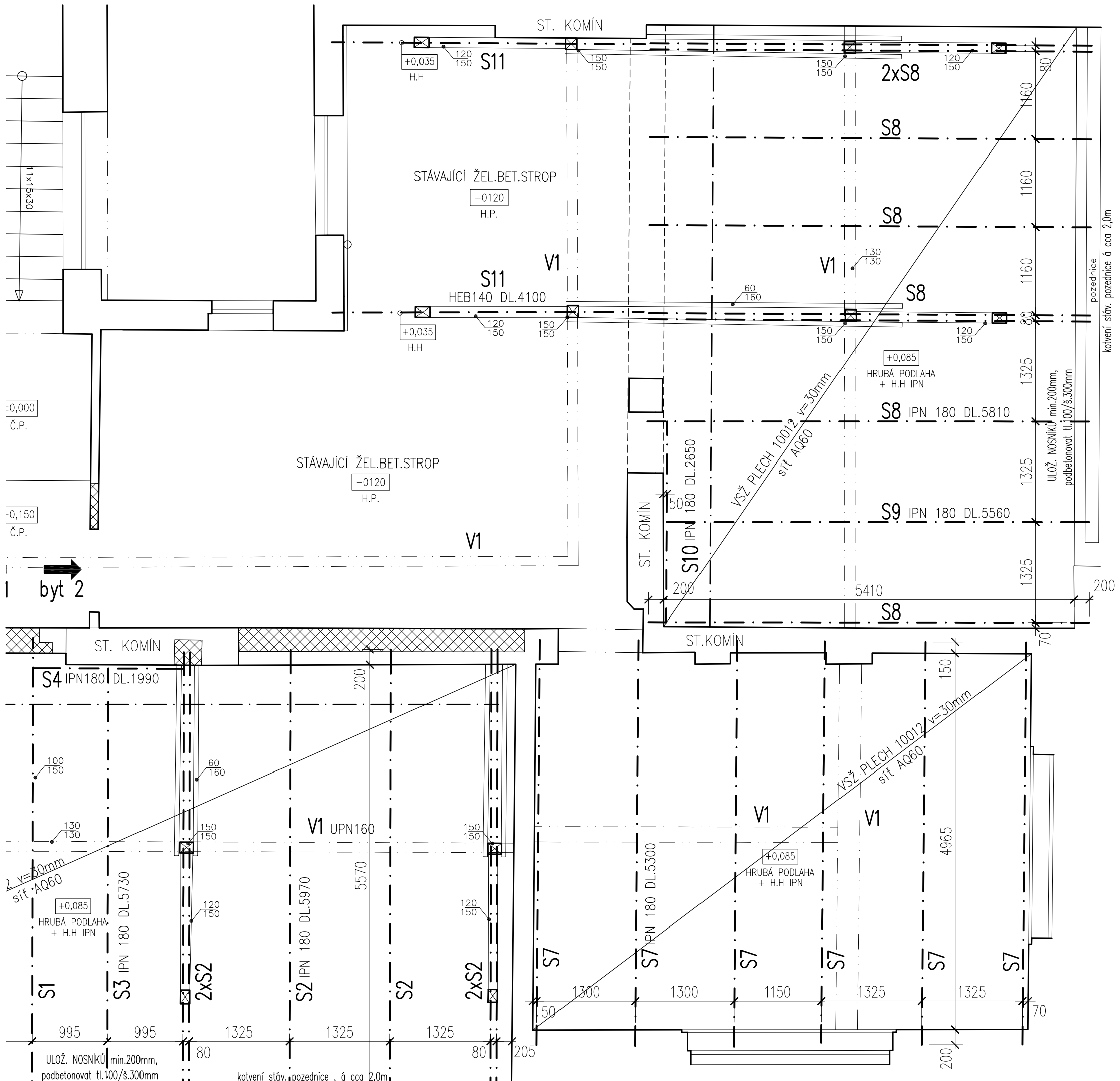

Poznámky

- NEDÍLNOU SOUČÁSTÍ PROJEKTU JE TEXTOVÁ ČÁST A PROFESNÍ ČÁSTI.
- VÝKRES JE NUTNO ČÍST S OSTATNÍMI VÝKRESY STAVEBNÍ A STATICKÉ ČÁSTI.
- ÚROVEŇ ±0,000 = PODESTA SCHODIŠTĚ (MÍSTNÍ VÝŠKOVÝ SYSTÉM).
- OCELOVÉ KONSTRUKCE JSOU ZAŘAZENY DO VÝROBNÍ SKUPINY B.
- POVRCHOVÁ ÚPRAVA DVOJNÁSOBNÝ ANTIKOROZNÍ NÁTĚR.
- VEŠKERÉ PRÁCE PROVÁDĚT PODLE PLATNÝCH PRÁVNÍCH PŘEDPISŮ A PŘEDPISŮ VÝROBCŮ JEDNOTLIVÝCH MATERIÁLŮ.
- VŠECHNY ROZMĚRY BUDOU OVĚŘENY DLE SKUTEČNÉHO STAVU
- V PŘÍPADĚ ROZPORU V DOKUMENTACI KONTAKTOVAT GP.
- TATO DOKUMENTACE NENAHRAZUJE VÝROBNÍ/DÍLENSKOU PROJEKTOVOU DOKUMENTACI, TA MUSÍ BÝT PŘEDLOŽENA K ODSOUHLASENÍ.
- STAVBA BUDE REALIZOVÁNA ZA PROVOZU/UŽÍVÁNÍ BYTOVÉHO DOMU.
- V KAŽDÝ OKAMŽIK STAVBY MUSÍ BÝT ZAJIŠTĚNA STABILITA KONSTRUKCÍ, PŘED PROVÁDĚNÍM MUSÍ ZHOTOVITEL PŘEDLOŽIT TDI POSTUP PRACÍ A ZPŮSOBY ZAJIŠTĚNÍ KONSTRUKCE.
- KOTVENÍ VZPĚR K SLOUPKU A STROPNICÍM BUDE PROVEDENO I PRO TAHOVÉ SÍLY
- ZAVĚTROVÁNÍ STŘEŠNÍCH PLOCH BUDE PPOVEDENO V ROVINĚ STŘECHY PÁSKY BOVA
- OCELOVÉ STROPNICE BUDOU ULOŽENY NA ZDIVO PŘES BETON.BLOKY 300/200/100MM, C25/30 XC1
- ZPŮSOB KOTVENÍ A SPOJOVÁNÍ DŘEVĚNÝCH A OCEL.PRVKŮ STROPU A KROVU BUDE ŘEŠEN PROVÁDĚCÍ DOKUMENATCÍ DOTČENÝCH DETAILŮ

Detail řezu stropem M 1:20

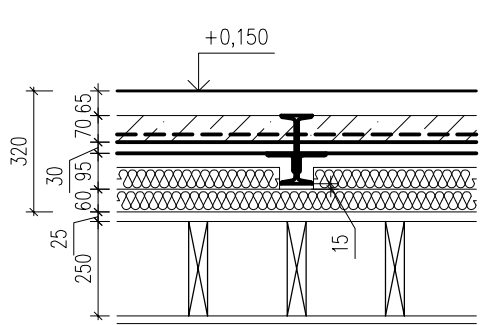

OCEL S235
VÝZTUŽ 10 505 (R)
BETON C25/30-XC1
krytí 20mm (u horního líce)

Výpis prvků - byt 2

POZICE	PROFIL	DÉLKA (m)	POČET (ks)	HMOTNOST (kg/m)	HMOTNOST (kg)	POZNÁMKA
S7	IPN180	5,30	6	21,9	696,4	
S8	IPN180	5,81	9	21,9	1145,2	
S9	IPN180	5,56	1	21,9	121,8	
S10	IPN180	2,65	1	21,9	58,0	
S11	HEB140	4,10	2	34,5	282,9	
	L75x50x6	4,95	10	5,65	279,7	ULOŽENÍ TR PLECHU
	L75x50x6	5,41	12	5,65	366,8	ULOŽENÍ TR PLECHU
	TR PLECH 10012	76,6m2		11,51kg/m2	891,7	
	AQ60	76,6m2		4,44kg/m2	340,1	
V1	UPN160	35,0bm		18,8	658,0	ZESÍLENÍ VAZNICE
	BOVA VV/ZP 10–02	70bm		0,54	37,8	ZAVĚTROVÁNÍ KROVU
					4878,4kg	OCEL S 235

Změny

Datum	Popis	Revize
31.10.2012	Vydání dokumentace	000
11.10.2013	Úprava dispozice, změna statického řešení stropů	001

NÁZEV STAVBY
Půdní vestavba v domě
Jugoslávských partyzánů 8/611, 160 00 Praha 6
k.ú. Bubeneč (okres Hlavní město Praha)
BYT Č. 2

STUPEŇ: DOKUMENTACE PRO STAVEBNÍ POVOLENÍ

INVESTOR: MČ Praha 6, Čs. armády 23, 160 52 Praha 6
zastoupená SNEO, a.s.

GENERÁLNÍ PROJEKTANT: BOMART spol. s r.o.
PROJEKČNÍ KANCELÁŘ
Ohradní 65, Praha 4, tel.: 266 710 157
Internet: www.bomart.cz
E-mail: info@bomart.cz

GENERÁLNÍ PROJEKTANT: Ing. Martin Závodný

HLAVNÍ PROJEKTANT: BOMART spol. s r.o.
PROJEKČNÍ KANCELÁŘ
Ohradní 65, Praha 4, tel.: 266 710 157
Internet: www.bomart.cz
E-mail: info@bomart.cz

ZODPOVĚDNÝ PROJEKTANT: Ing. Martin Závodný
VYPRACOVAL: Ing. Petr Jančík
Irena Kofláková

ZPRACOVATEL ČÁSTI:

PROFESE: F.1.1 Architektonické a stavebně technické řešení

SOUŘADNICOVÝ SYSTÉM: JTSK
VÝŠKOVÝ SYSTÉM: ČSNS/Bpv

OBSAH ČÁSTI:
Strop nad 5.NP, úprava krovu

PARÉ:

ZAKÁZKOVÉ ČÍSLO	DATUM	MĚŘÍTKO
29/12/B	11.10.2013	1:50

ČÍSLO VÝKRESU: F2.02
FORMÁT: A3